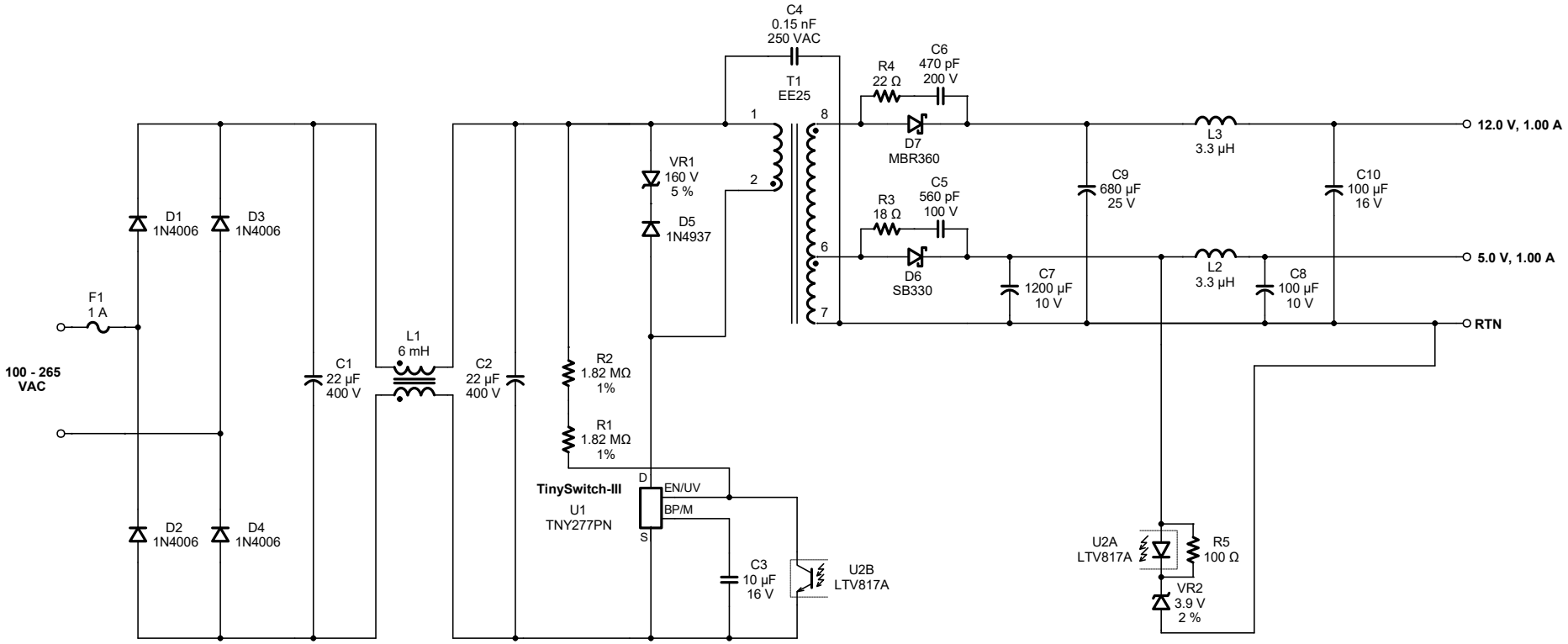
C4
0.15 nF
250 VAC
T1
EE25
R4
22 Ω
C6
470 pF
200 V
D7
MBR360
L3
3.3 μH
12.0 V, 1.00 A
C9
680 μF
25 V
C10
100 μF
16 V
VR1
160 V
5 %
D5
1N4937
R3
18 Ω
C5
560 pF
100 V
D6
SB330
C7
1200 μF
10 V
L2
3.3 μH
C8
100 μF
10 V
5.0 V, 1.00 A
RTN
D1
1N4006
D3
1N4006
F1
1 A
100 - 265
VAC
C1
22 μF
400 V
L1
6 mH
C2
22 μF
400 V
R2
1.82 MΩ
1%
R1
1.82 MΩ
1%
TinySwitch-III
U1
TNY277PN
D
EN/UV
BP/M
S
C3
10 μF
16 V
U2B
LTV817A
U2A
LTV817A
R5
100 Ω
VR2
3.9 V
2 %
D2
1N4006
D4
1N4006